ANEXO 1

DECLARAÇÃO DE HIPOSSUFICIÊNCIA

Requerente DECLARA, sob as penas da lei, que, nos termos do art. 15, inciso I, da Lei Estadual n° 9.769/2011, não dispõe de recursos financeiros para arcar com os encargos referentes às taxas administrativas de requerimento e de medição decorrentes do processo de Legitimação de Terras, sem o prejuízo de seu sustento e de sua família.

Município-ES, dia de mês de ano

_____

Assinatura do requerente

ANEXO 2

DECLARAÇÃO

Requerente DECLARA, sob as penas da lei, que, nos termos do art. 15, inciso III, da Lei Estadual n° 9.769/2011, explora a posse em regime familiar.

Município, dia de mês de ano

_____

Requerente

ANEXO 3

DECLARAÇÃO DE POSSE

Requerente DECLARA perante o Instituto de Defesa Agropecuária e Florestal do Espírito Santo (Idaf), nos termos da Lei Estadual nº 9.769/2011, que detém a posse escolher entre individual ou coletiva de um imóvel presumidamente devoluto, com área de área do imóvel m², localizado no(a) endereço do imóvel, distrito, município de município do imóvel-ES, desde o ano de data de aquisição, de forma mansa e pacífica, sem nenhuma contestação de terceiros.

Declara, ainda, não haver qualquer ação possessória ou outro tipo de ação judicial envolvendo disputa pela área requerida, e que o exercício da posse não atinge qualquer direito alheio.

Com força de declaração da verdade, assina o declarante.

Município -ES, dia de mês de ano

_____

Assinatura do requerente

ANEXO 4

DECLARAÇÃO DE POSSE URBANA/RURAL

A Prefeitura Municipal de (*nome do município*), por meio da Secretaria Municipal de (*nome da secretaria*), situada no(a) (*endereço*), neste município, DECLARA que (*nome do interessado*), (*estado civil*), portador(a) do RG nº (*xxx/SPTC/Estado*) e CPF nº (*xxx.xxx.xxx-xx*), residente no(a) (*endereço*), (*distrito/bairro*), município de (*nome do município*) possui pacificamente uma área de posse localizada no(a) (*endereço do imóvel*), (*distrito/bairro*), Município de (*nome do município*)-ES, medindo cerca de (*área aproximada em m² ou ha*), cadastrada neste município sob nº (*número do cadastro municipal*), há aproximadamente (*tempo aproximado de posse*) anos.

Com força de declaração da verdade, assina o(a) (*cargo do servidor/representante do município*).

(*Município*)-ES, (*dia*) de (*mês*) de (*ano*)

_____

Cargo do servidor/representante do município

Obs.: Caso outro servidor municipal se responsabilize pela declaração, especificar o cargo e o número funcional.

A declaração deverá ser confeccionada em papel timbrado do emitente.

O modelo poderá ser adaptado para outros entes públicos do Estado e da União, à exceção do Instituto Capixaba de Pesquisa, Assistência Técnica e Extensão Rural (Incaper), que já possui padrão específico.

ANEXO 5

REQUERIMENTO

Nome do interessado SOLICITA, nos termos da lei, atendimento prioritário na tramitação do processo nº número do processo Simlam, em virtude de descrever o motivo: necessidades especiais, doenças degenerativas ou graves; idoso etc.

Com força de declaração da verdade, assina o requerente.

Município-ES, dia de mês de ano.

_____

Assinatura do requerente

ANEXO 6

DECLARAÇÃO

Eu, (*Nome do responsável técnico*), registrado no (*nome do conselho de classe*) (*número do registro no conselho*), credenciado pelo Incra sob o código (*xxxx*), responsável técnico pelo levantamento topográfico do imóvel rural localizado no(a) (*endereço do imóvel*), (*distrito*), município de (*nome do município*)-ES, com área de (área do imóvel)m² e perímetro de (*perímetro do imóvel*)m, sob domínio de (*nome do detentor do imóvel*), CPF ou CNPJ nº (*xxx.xxx.xxx-xx*), **DECLARO,** para os fins que se prestam, que a citada área não é seccionada por estradas qualificadas como municipais, estaduais ou federais ou qualquer outro elemento de servidão pública que implique destaque na respectiva área do imóvel.

Município-ES, (*dia*) de (*mês*) de (*20xx*)

_____

(Assinatura do responsável técnico)

(*profissão – nome do conselho de representação e número de registro*)

ANEXO 7

TERMO DE ANUÊNCIA DE CONFRONTAÇÃO

(*Nome do interessado*), CPF ou CNPJ nº (*xxx. xxx. xxx-xx*), responsável pelo imóvel (*rural ou urbano*) denominado (*nome do imóvel*), localizado no(a) (*endereço do imóvel*), (*distrito*), município de (*nome do município*)-ES; e

(*Nome do confrontante*), CPF ou CNPJ nº (*xxx. xxx. xxx-xx*), responsável pelo imóvel denominado (*nome do imóvel*), CCIR nº (*número do CCIR do imóvel*), matriculado sob o número (*número da matrícula do imóvel e livro*), localizado no(a) (*endereço do imóvel*), (*distrito/bairro*), município de (*nome do município*)-ES, possuem limites comuns de seus imóveis entre os seguintes vértices:

Vértice	Coord. Norte (m)	Coord. Este (m)

SIRGAS 2000 Fuso 24S (MC 39°00' WG)

Concordam com a demarcação expressa na planta e no memorial descritivo, ambos em anexo, e reconhecem esta descrição como o limite entre seus respectivos imóveis.

Eu, (*Nome do responsável técnico*), registrado no (*nome do conselho de classe*) (*número do registro no conselho*), credenciado pelo Incra sob o código (*xxxx*), responsável técnico pelo levantamento topográfico, subscrevo este termo, responsabilizando-me pelas informações ora prestadas.

Município-ES, (dia) de (mês) de (20xx)

_____

(Assinatura do requerente)

(*nome do requerente por extenso e legível*)

_____

(Assinatura do confrontante)

(*nome do confrontante por extenso e legível*)

_____

(Assinatura do responsável técnico)

(*número de registro no conselho de representação*)

Obs.: Deve ser confeccionado um termo específico para cada confrontante

ANEXO 8

TERMO DE NOTIFICAÇÃO DE MEDIÇÃO

A(o) nome do notificado

Processo: número do processo Simlam

Por esta NOTIFICAÇÃO administrativa, nos termos da Lei Estadual nº 9.769/2011, fica o(a) notificado(a) ciente de que deverá tomar as seguintes providências por ocasião da medição topográfica:

1. Disponibilizar número de telefone válido para que o topógrafo consiga agendar a medição.
2. Limpar previamente todo o perímetro acessível do imóvel para facilitar o serviço do topógrafo.
3. Disponibilizar trabalhador munido de ferramentas como foice e facão para auxiliar o topógrafo na execução da medição.
4. Providenciar e implantar marcos, conforme modelo sugerido na Figura 1, de acordo com a indicação do topógrafo.
5. Disponibilizar um kit de cola epóxi bicomponente do tipo Sikadur ou similar para a colagem das plaquetas de identificação dos marcos.
6. Comunicar a todos os confrontantes para acompanhar o levantamento.
7. Coletar, antes da medição, nome completo, CPF e CCIR/Incra de todos os confrontantes. Caso não disponha de CCIR/Incra, coletar o nome do imóvel e o número da matrícula no Cartório de Registro de Imóveis, se houver.
8. Coletar, após a medição, as assinaturas de todos os confrontantes nos termos de anuência de confrontação.

O agendamento será realizado pelo topógrafo com antecedência de duas semanas.

Caso não tome todas as providencias recomendadas, o processo será remetido ao final da fila de medições.

Município-ES, dia de mês de ano.

_____

Assinatura e carimbo do servidor

Recebi em: dia de mês de ano.

_____

Assinatura do notificado

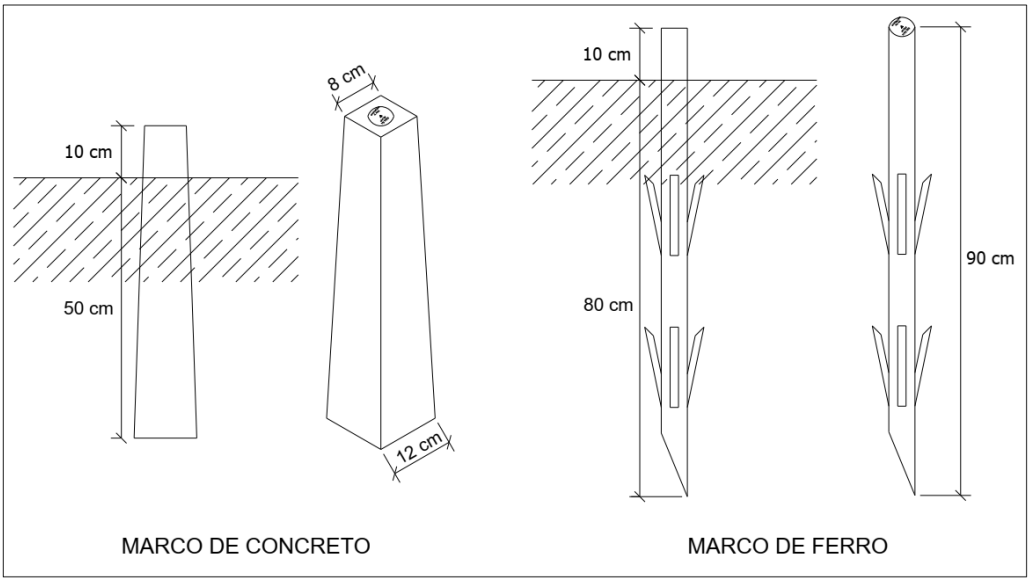

Figura 1: Modelo de marco recomendado pelo Incra.

ANEXO 9

Tabela de prazos obrigatórios para certificação rural no SIGEF, nos processos de legitimação de terras devolutas do Idaf.

Área	INCRA	IDAF
Acima de 100 ha	Em vigência	Em vigência
De 25 ha a 100 ha	A partir de novembro de 2023	A partir de janeiro de 2023
Abaixo de 25 ha	A partir de novembro de 2025	A partir de janeiro de 2025

Obs.: O levantamento topográfico deverá ser submetido ao Sistema de Gestão Fundiária do Governo Federal (Sigef) através da aba "Envios", com destinação ao Idaf de acordo com o prazo estipulado na coluna IDAF da tabela.

ANEXO 10

TERMO DE NOTIFICAÇÃO DE SOBRESTAMENTO

A(o) nome do notificado

Processo: número do processo Simlam

Por esta NOTIFICAÇÃO administrativa, nos termos do art. 34, da Lei Estadual nº 9.769/2011, fica o(a) notificado(a) ciente de que o presente processo ficará paralisado até que a questão litigiosa que embarga o prosseguimento seja resolvida na esfera competente.

Fica estabelecido o prazo de seis meses, contados do recebimento desta, para a resolução da questão. Após esse período o processo será arquivado definitivamente.

Informamos que o processo administrativo encontra-se à disposição para consulta e demais procedimentos permitidos pela legislação em vigor.

Município-ES, dia de mês de ano.

_____

Assinatura e carimbo do servidor

Recebi em: dia de mês de ano.

_____

Assinatura do notificado

ANEXO 11

TERMO DE NOTIFICAÇÃO DE CONFRONTANTE

Para manifestação quanto à recusa de anuência de confrontação

Nome do notificado

fica notificado(a) a manifestar-se formalmente, no prazo de trinta dias consecutivos, contados a partir da data do recebimento desta, perante o Idaf, no seguinte endereço: endereço da unidade do Idaf, bairro, município-ES, quanto à situação de confrontação com o imóvel de posse de nome do requerente, objeto do processo de regularização fundiária nº nº do processo Simlam, conforme indicado nas peças topográficas anexas. A omissão em manifestar-se ou a recusa de recebimento implicará reconhecimento da divisa ora levantada pela medição topográfica.

Município-ES, dia de mês de ano.

_____

Assinatura e carimbo do responsável pela notificação

_____

Assinatura do requerente

Recebi em: dia de mês de ano.

_____

Assinatura do notificado

ANEXO 12

TERMO DE NOTIFICAÇÃO DE CONFRONTANTE

Para agendamento de vistoria

Nome do notificado

fica notificado(a) a comparecer na data de dia de mês de ano, no imóvel nome do imóvel, localizado no(a) endereço do imóvel, de domínio de nome do requerente para dirimir dúvidas quanto ao levantamento topográfico executado no imóvel acima citado, objeto do processo de regularização fundiária nº nº do processo Simlam, onde será identificada a real linha divisória dos imóveis.

Na impossibilidade de comparecimento na data agendada, o Idaf deverá ser comunicado ou ser indicado representante para acompanhar o serviço, no prazo máximo de sete dias consecutivos antecedentes ao atual agendamento.

Município-ES, dia de mês de ano.

_____

Assinatura e carimbo do responsável pela notificação

_____

Assinatura do requerente

Recebi em: dia de mês de ano.

_____

Assinatura do notificado

ANEXO 13

TERMO DE NOTIFICAÇÃO DE PENDÊNCIAS

A(o) nome do notificado

Processo: número do processo Simlam

Por esta NOTIFICAÇÃO administrativa, nos termos da Lei Estadual nº 9.769/2011, fica o(a) notificado(a) ciente de que o presente processo de legitimação ficará nesta unidade do Idaf até que a(s) pendência(s) abaixo listada(s) seja(m) sanada(s):

Fica estabelecido o prazo de até 90 dias dias consecutivos para atendimento, contados a partir do recebimento deste, podendo ser prorrogado, a pedido da parte. Após esse período, não havendo atendimento, o processo será remetido ao Escritório Central do Idaf, onde ficará paralisado pelo prazo máximo de seis meses, após o qual o processo será arquivado definitivamente.

Informamos que no prazo vigente, o processo administrativo estará à disposição nesta unidade do Idaf para consulta e demais procedimentos permitidos pela legislação em vigor.

Município-ES, dia de mês de ano.

_____

Assinatura e carimbo do servidor

Recebi em: dia de mês de ano.

_____

Assinatura do notificado

ANEXO 14

DECLARAÇÃO DE DESISTÊNCIA

Nome do declarante, já devidamente qualificado(a) nos autos, DECLARA que não apresenta mais interesse no prosseguimento do processo nº número do processo Simlam de legitimação, em razão de ter transferido o direito de posse do imóvel para terceiro ou especificar outro motivo.

Município-ES, dia de mês de ano.

_____

Assinatura do declarante

ANEXO 15

TERMO DE TRANSFERÊNCIA PROCESSUAL

Por este termo de transferência de titularidade, o imóvel objeto do processo de legitimação de terras devolutas nº número do processo antigo SEP ou Simlam, anteriormente requerido por nome do requerente anterior, foi TRANSFERIDO para nome do novo requerente, conforme documentação já devidamente inserida nos autos do processo número do novo processo Simlam.

Nos termos do art. 28, da Lei Estadual nº 9.769/2011, o tempo de inalienabilidade do referido imóvel será computado a partir do protocolo anterior, autuado em data da autuação do processo antigo.

Município-ES, dia de mês de ano.

_____

Assinatura e carimbo do servidor

0000000

0000000

000000

000000

Modelo de layout

DATUM
SIRGAS 2000

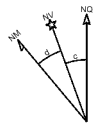

MC 39º WGr

PROJEÇÃO: UTM

DECLINAÇÃO MAGNÉTICA: X°XX'XX,XXXX"

CONVERGÊNCIA MERIDIANA: X°XX'XX,XXXX"

FATOR DE ESCALA: X,XXXXXX

ESCALA DO DESENHO: 1/X.XXX

Convenções:

Espaço reservado para o Idaf:

LOGOMARCA E NOME DA EMPRESA

Localização do Imóvel

Posseiro: (nome do posseiro)

Endereço: (nome do lugar), (nome do distrito), (município) - ES

Área total: **XXX.XXX,XX m²**

Perímetro: **X.XXX,XX m**

Nome do Responsável Técnico
Número do Registro de Classe

Documento de Responsabilidade Técnica	Data:
Nº XXXXXXXXXXXXX	XX DE XXXXX DE 20XX

MODELO 1

M E M O R I A L D E S C R I T I V O

Requerente: **Nome do posseiro**
Município: **Nome do município**
Distrito: **Nome do distrito**
Local: **Localização do imóvel**
Área (m²): **xx.xxx,xx m²**
Perímetro (m): **x.xxx,xx m**

Vértice	Vante	E(m)/Long	N(m)/Lat	h(m)	Azimute	Distância	Confrontante

As coordenadas estão georreferenciadas ao Sistema Geodésico Brasileiro. (*indicar o equipamento utilizado no levantamento, a fonte de correção das coordenadas, o sistema de coordenadas utilizado, o meridiano central, em caso de UTM, e o Datum*) Todos os azimutes e as distâncias, a área e o perímetro foram calculados no (*SGB ou SGL*).

Município-ES, (dia) de (mês) de (20xx)

(Assinatura do responsável técnico)

_____

(*Nome do responsável técnico*)

(*número de registro no conselho de representação*)

MODELO 2

M E M O R I A L D E S C R I T I V O

Requerente: **Nome do posseiro**
Município: **Nome do município**
Distrito: **Nome do distrito**
Local: **Localização do imóvel**
Área (m²): **xx.xxx,xx m²**
Perímetro (m): **x.xxx,xx m**

Inicia-se a descrição deste perímetro no vértice (*inserir código do vértice inicial*) de coordenadas **N y.y*yy.yyy,yy*** m e **E x*xx.xxx,xx*** m, situado no limite do(a) (*inserir o nome do confrontante*). Desse, segue confrontando com o(a) (*inserir o nome do confrontante*) com azimute ***xxx° xx' xx,xx"*** e distância ***xxx,xx*** m até o vértice (*inserir código do vértice seguinte*) de coordenadas **N y.y*yy.yyy,yy*** m e **E x*xx.xxx,xx m***,
...
Deste, segue confrontando com o(a) (*inserir o nome do confrontante*) com azimute ***XXX° XX' XX,XX"*** e distância ***XXX,XX*** m até o vértice *(inserir código do vértice inicial*), ponto inicial da descrição deste perímetro. As coordenadas estão georreferenciadas ao Sistema Geodésico Brasileiro. (*indicar o equipamento utilizado no levantamento, a fonte de correção das coordenadas, o sistema de coordenadas utilizado, o meridiano central, em caso de UTM, e o Datum*) Todos os azimutes e as distâncias, a área e o perímetro foram calculados no (*SGB ou SGL*).

Município-ES, (dia) de (mês) de (20xx)

(Assinatura do responsável técnico)

_____

(*Nome do responsável técnico*)

(*número de registro no conselho de representação*)